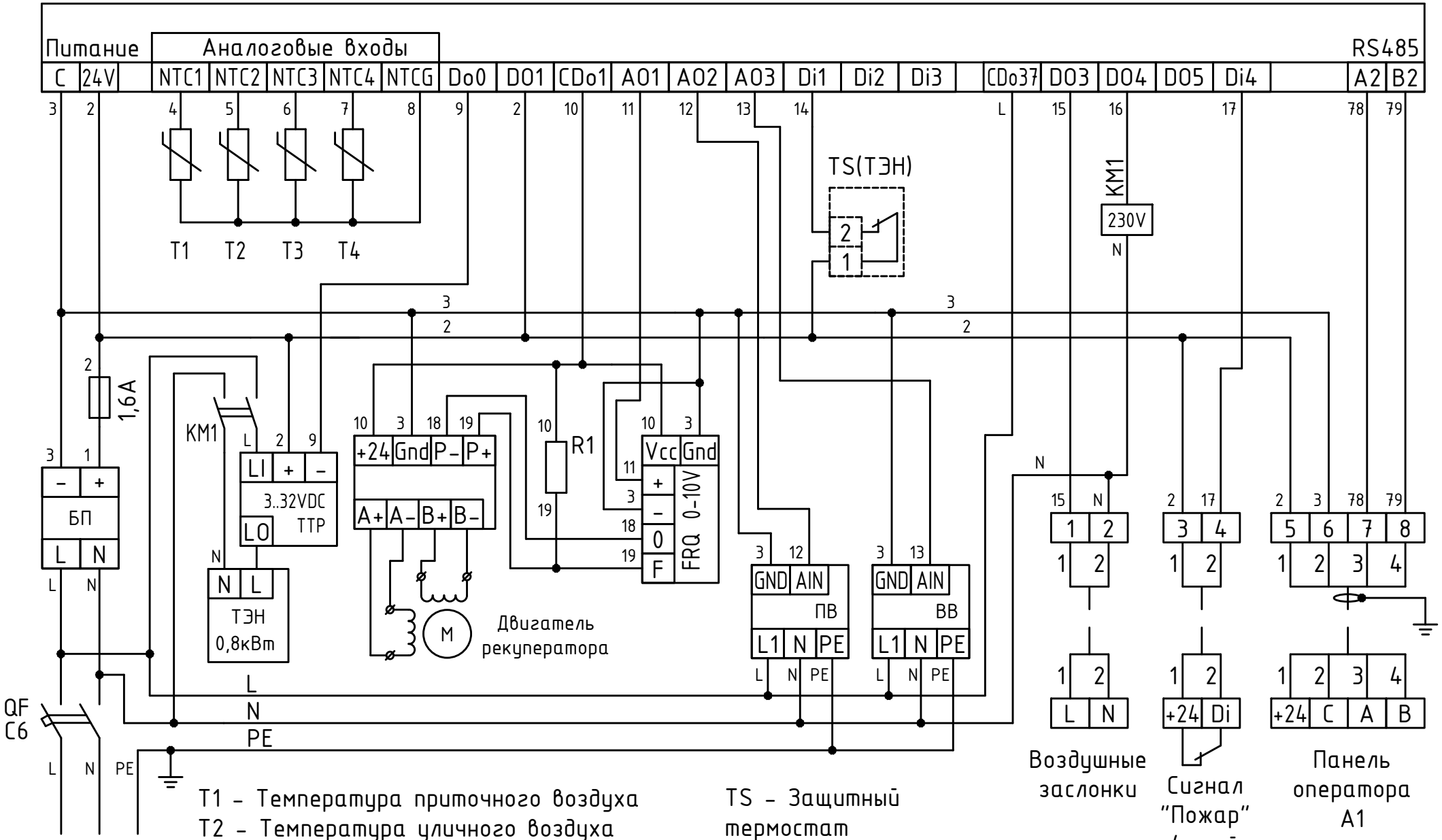

T1 – Температура приточного воздуха
T2 – Температура уличного воздуха
T3 – Температура вытяжного воздуха
T4 – Температура выбрасываемого воздуха

TS – Защитный термостат
R1 = 2,7кОм
БП – 230VAC/24VDC

AirAction VR02-71101